genius

ST 1 genius – pilarko-frezarka z przechylnym agregatem pilarki, stałym wrzecionem oraz aluminiowym anodowanym wózkiem jezdnym ze stołem bocznym.

- Stół roboczy wykonany z użebrowanego żeliwa szarego oraz spawany korpus zapewniające optymalną stabilność pracy bez wibracji.
  Niespotykany w tej klasie sprzętu:
- Aluminiowy i anodowany wózek jezdny.
- Płaszczyzna cięcia na równi z wózkiem.
- Przechylny agregat w zakresie od 90° do 45°
- Poszerzenie wózka przesuwnego za pomocą stołu bocznego z wysięgnikiem.
- Wydajny silnik (1,8 kW)
- Dobrej klasy maszyna za cenę dla początkujących
- Liniał przykładnicy poprzecznej z jednym ogranicznikiem.
- Standardowo wyposażona w przykładnicę cięcia równoległego z aluminiowym liniałem i precyzyjną regulacją
- W komplecie docisk mimośrodowy
- Produkowana w Europie

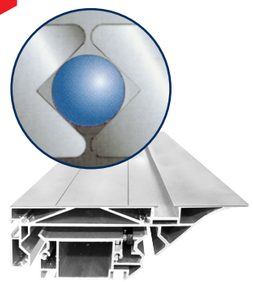

Aluminiowy wózek jezdny
- *Wielokrotnie sprawdzony system kulek kontaktowych.*
- *Ograniczona możliwość osadzania się pyłu drzewnego dzięki minimalnym punktom styku kulki z prowadnicą.*
- *Niezawodny i precyzyjny kulkowy system prowadzenia stołu*

Stół boczny
- *Stół boczny z podporą na wysięgniku oraz regulowanym pod kątem aluminiowym liniałem cięcia poprzecznego z ogranicznikiem*

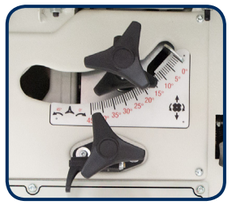

Przestawianie agregatu pilarskiego
- *Manualna regulacja wysokości i przechyłu agregatu pilarki za pomocą pokrętła trójramiennego.*
- *Dokładne pozycjonowanie na podstawie skali.*

Agregat pilarki
- *Agregat pilarki przechylny do 45° z tarczą Ø 250 mm*
- *Maks. wysokości cięcia 64 mm*
- *Szerokość cięcia równoległego przy liniale przykłądniocy 700 mm.*

Frezarka dolnowrzecionowa
- *Agregat frezarski dysponujedwoma prędkościami.*
- *Precyzyjnie regulowana osłona frezarki z drewnianymi liniałami przykładnicy.*
- *Aluminiowy wózek jezdny pozwla na bezproblemowe*

Aluminiowy liniał przykładnicy równoległej.
- *Ustawienie wygodnie odczytywane na skali*

Model	ST 1 genius
Nr art.	5501048
€ plus VAT	**3 190,00**
Dane techniczne pilarki	
Wymiary stołu żeliwnego	1040 x 224 mm
Długość cięcia	1200 mm
Wymiary wózka jezdnego	201 x 70 x 1140 mm
Maks. średnica tarczy głównej	250 mm
Maks. wysokość cięcia przy 90°/45°	80/64 mm
Przechył agregatu piły	90° - 45°
Szerokość cięcia równoległego	700 mm
Prędkość obrotowa	4 000 min^{-1}
Dane techniczne frezarki	
Przechył wrzeciona	brak
Ø wrzeciona	30 mm
Wysokość użytkowa wrzeciona	75 mm
Maks. średnica narzędzi	160 mm
Maks. średnica narzędzi w osłonie do czopowania	200 mm
Prędkość obrotowa	5000/ 7500 obr/min
Dane techniczne ogólne	
Moc silnika 400 V / 50 Hz / S6 - 40%	2 x 1,8 kW (2,5 KM)
Średnica króćca odciągowego	120 mm
Średnica króćca odciągowego na klinie.	60 mm
Waga	190 kg

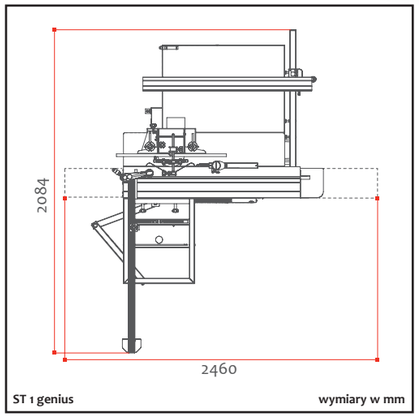

Proszę nie zapominać o tarczy! (strona 41)

Akcesoria ST 1 genius	Nr art.
Aluminiowe liniały przykładnicy - 500 mm	5852000
Wózek z osłoną do czopowania (maks. Ø narzędzia 200 mm)	5510037
Osłona do frezowania po łuku	5510038

HOLZKRAFT systemowe szczęki ogranicznika, regulowane	Nr art.
HOLZKRAFT liniały prowadzące z systemem listew bezpieczeństwa 500	5851000
HOLZKRAFT liniały prowadzące z systemem listew bezpieczeństwa 650	5851650

* Do samodzielnego montażu. W zależności od modelu, maszyny mogą być niezbędne niewielkie prace montażowe.

HOLZKRAFT *Aluminiowe liniały przykładnicy.*
- *Możliwość uniwersalnego montażu na wszystkich osłonach frezarskich*
- *Do zastosowania po obu stronach*
- *Możliwośc zakrycia całego narzędzia za pomocą drewnianej wkładki (nie należy do zestawu). Wkładką należy połączyć 2 prowadnice a następnie naciąć ją frezem. Dzięki temu uzyska się efekt wysunięcia narzędzia skrawającego.*

Akcesoria

Zestaw tarcz Ø mm	Otwór	Szerokość rzazu	ilość zębów	Rodzaj	Nr art.
Zestaw tarcz 1 Ø250mm					5260250
250	30 mm	3,2 mm	18	ząb prosty	